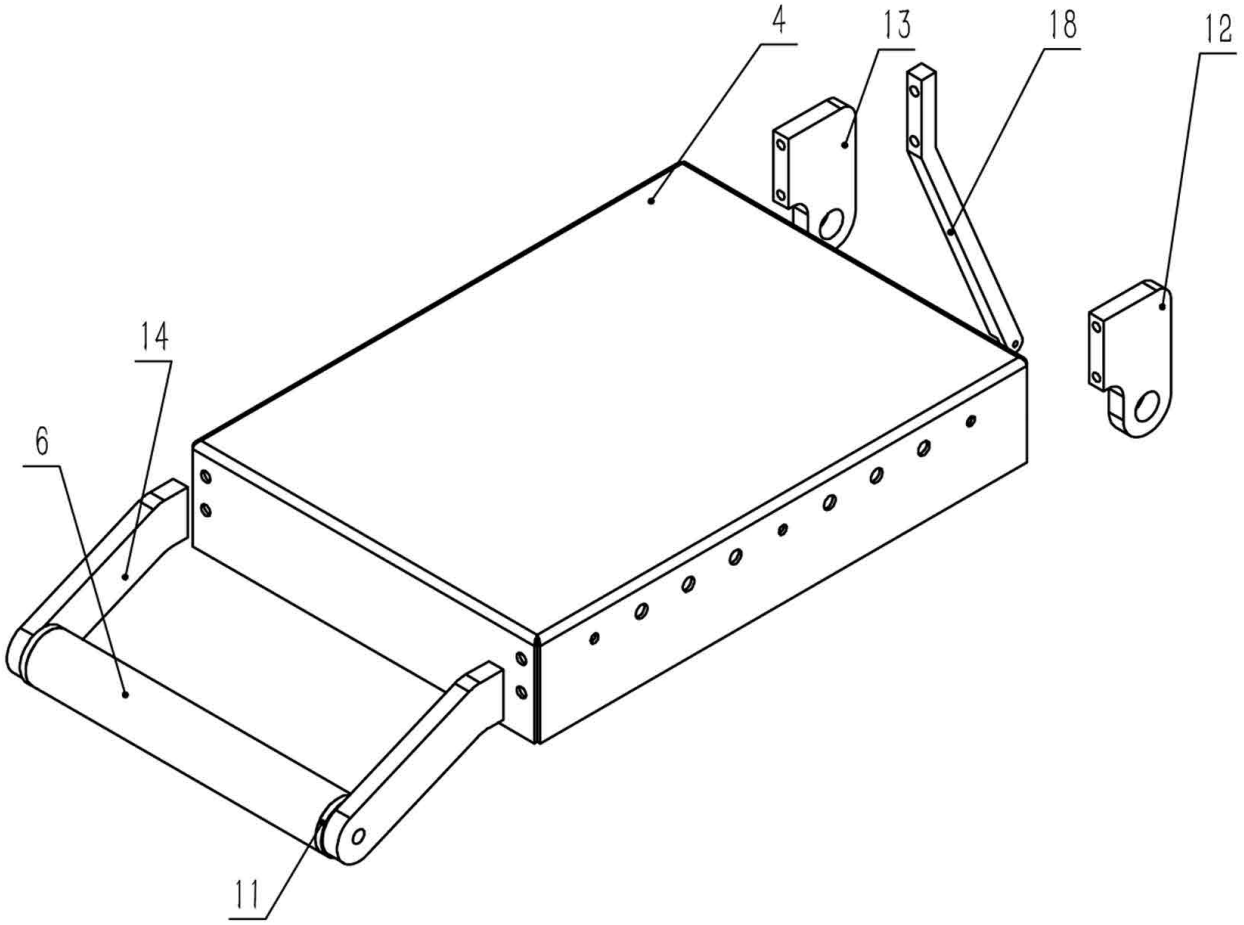

Bartscher	Siegelgerät f. PP Schalen Artikel-Nr.: 300800	Explosionszeichnung Datum 28.05.2021	Seite 1/4

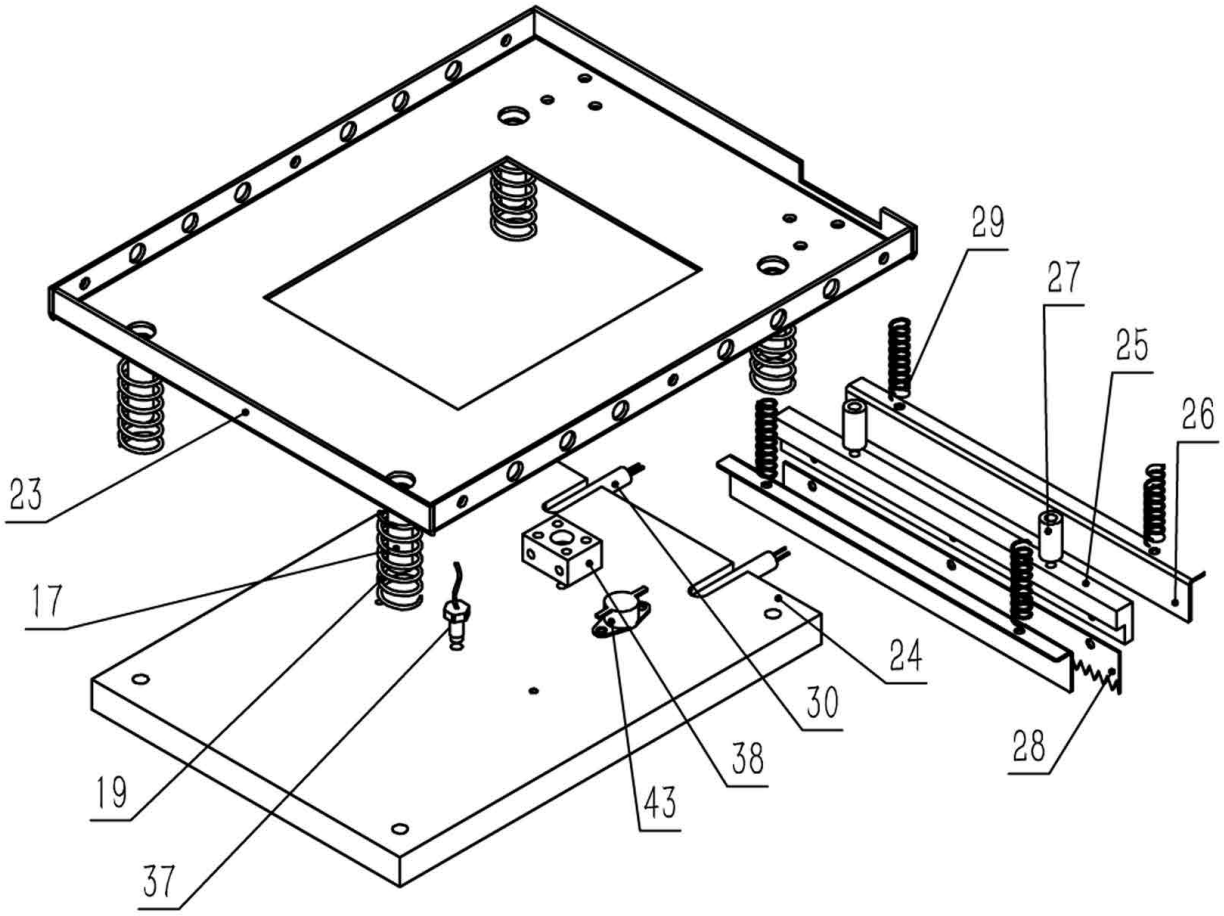
29
27
25
26
23
17
24
30
38
28
19
43
37

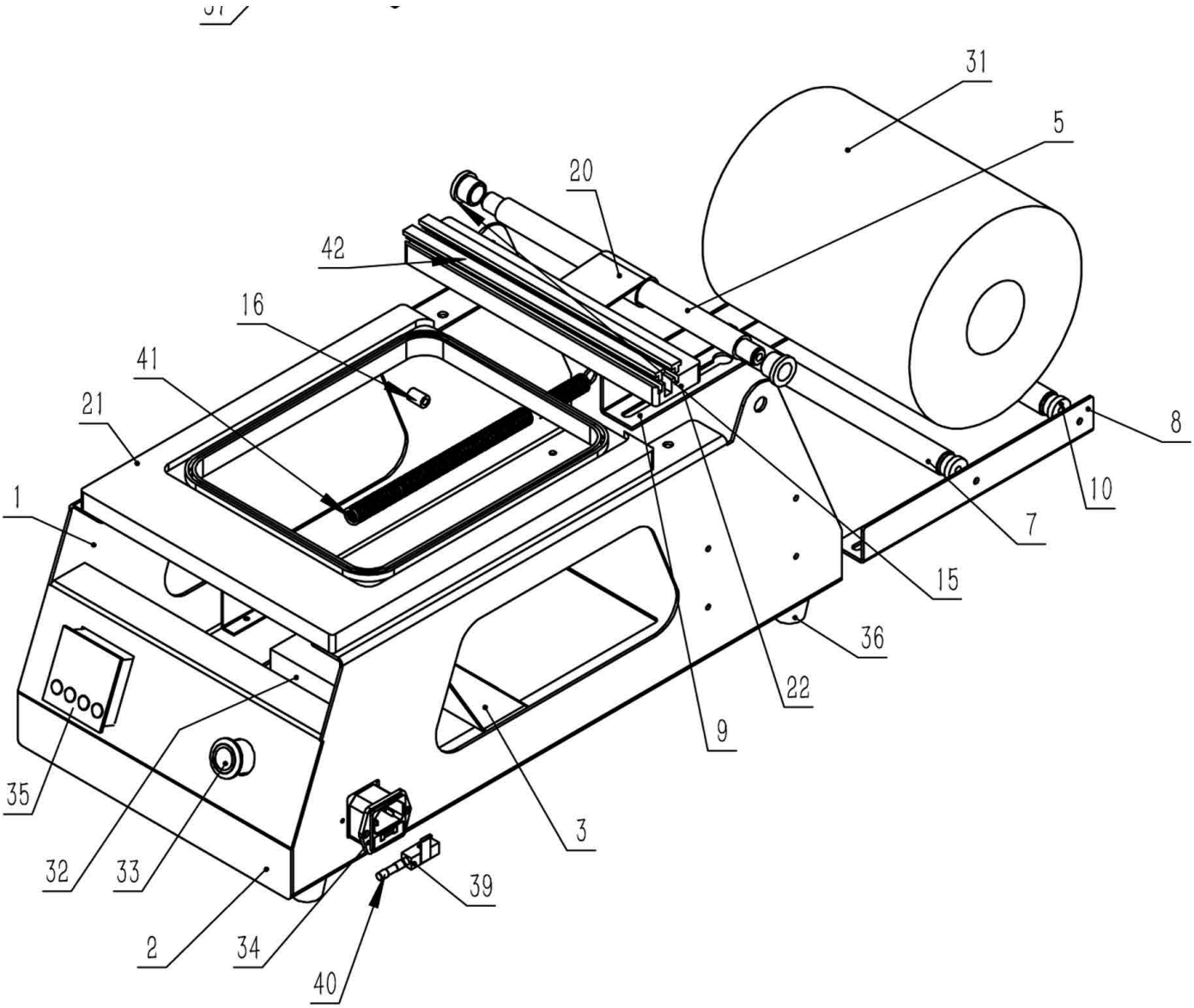
31
5
20
42
16
41
21
1
8
10
7
15
36
22
9
35
3
32
33
39
2
34
40

Pos.	Artikelbeschreibung	Description of item	Artikel Nr./Item No.
19	Heizplatten-Feder	Hot plate spring	E078719
28	Schneideklinge	Cutting blade	E078728
29	Federung für Schneideklinge	Spring for cutting blade	E078729
30	Heizung für Schneideklinge	Heater for cutting blade	E078730
32	Relais	Solid state relay	E078732
33	Hauptschalter	Mains switch	E078733
34	Netzkabelbuchse	Mains cable socket	E078734
35	Bedienfeld	Omron control panel	E078735
37	Temperatursensor	Temperature sensor	E078737
41	Deckelspannfeder	Lid tension spring	E078741
43	Thermostat	Temperature switch	E078742